DIVISIONE SEPARATION SOLUTIONS

ESTRATTORI CENTRIFUGHI

per uso industriale

GRUPPO PIERALISI

INNOVATORI PER PASSIONE

DIVISIONE SEPARATION SOLUTIONS

Divisione Separation Solutions

LEADER NELLA CENTRIFUGAZIONE

Il Gruppo Pieralisi con la sua ampia gamma di estrattori centrifughi è in grado di fornire soluzioni a qualsiasi problema tecnologico di separazione solido-liquido e solido-liquido-liquido, grazie alla ricerca, all'esperienza e all'elevato know how maturati negli anni sui più importanti mercati delle centrifughe per uso industriale. Sono oltre 40.000 gli impianti e le macchine Pieralisi installati ad oggi nel mondo in innumerevoli campi di applicazione della forza centrifuga, a testimonianza dell'indiscussa leadership di mercato del Gruppo Pieralisi.

I PRINCIPI DEL SISTEMA DI ESTRAZIONE

L'estrattore centrifugo viene utilizzato per la separazione di due o più fasi diverse, aventi diversi pesi specifici, in modo particolare per la chiarificazione di liquidi nei quali sono presenti solidi sospesi.
La separazione del solido dal liquido avviene all'interno di un tamburo rotante dalla forma troncoconica/cilindrica, sulla cui periferia la fase solida (più pesante) sedimenta e viene continuamente espulsa dalla coclea interna.
Per migliorare la separazione solido/liquido al prodotto in alimentazione può essere aggiunto del polielettrolita, opportunamente scelto nel tipo e nelle caratteristiche specifiche. Il polielettrolita favorisce l'aggregazione e pertanto una più facile cattura delle particelle solide. Non sempre il polielettrolita è compatibile con i prodotti in lavorazione. Normalmente viene usato nei processi di depurazione, per l'essiccazione di fanghi, ma non all'interno dei processi di trasformazione e tantomeno nella lavorazione di prodotti alimentari.

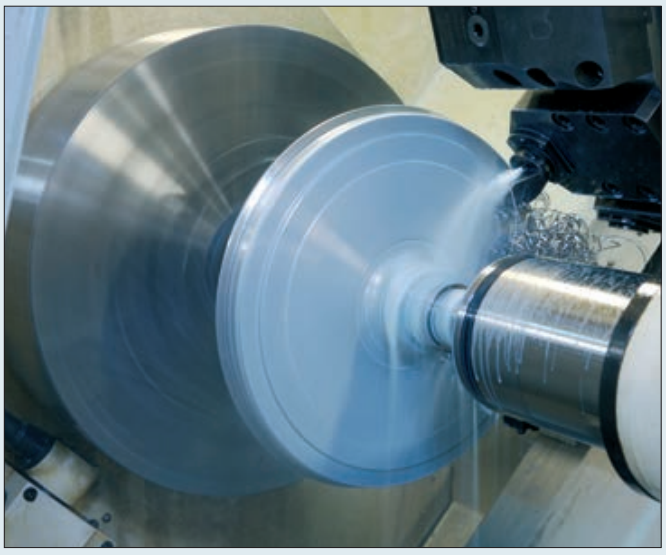

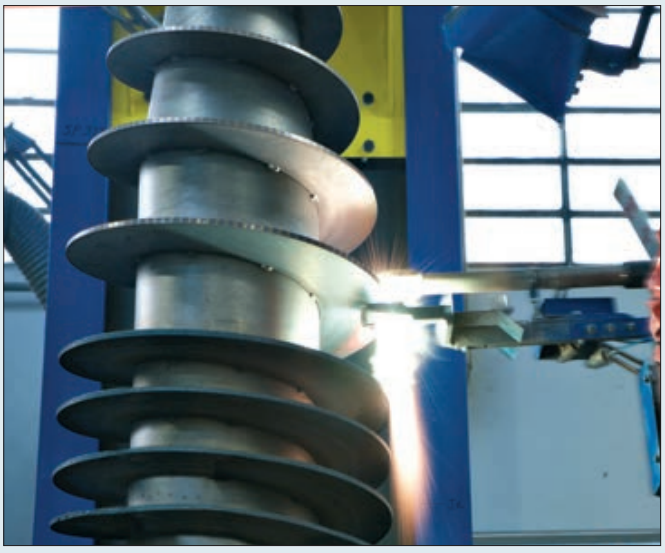

Soluzioni mirate *per ogni* esigenza

AREE DI APPLICAZIONE

I decanter Pieralisi, con il loro ampio range di portate, si collocano in una grande varietà di aree di applicazione, quali:

Ecologia
- processi di depurazione e smaltimento fanghi derivanti da scarichi civili e industriali
- disidratazione di deiezioni animali
- disidratazione di biomasse
- essiccazione termica dei fanghi

Chimica
- processi di produzione di prodotti chimici intermedi o finali e relative problematiche di riciclo e recupero

Rendering grassi animali

- processi di produzione di polimeri quali HDPE, PVC, PP
- processi del settore farmaceutico e bio-tecnologico
- processi di produzione di minerali e metalli
- processi di produzione di carburanti non fossili, quali il biodiesel e l'etanolo

Recycling
- trattamento fanghi da perforazione
- trattamento e recupero fluidi industriali
- riciclaggio dei polimeri e relativi scarti
- riciclaggio delle acque di servizio nei processi industriali

Oleo-Chimica
- processi di produzione dei derivati dell'industria oleo-chimica
- processi di trattamento e recupero degli oli vegetali commestibili, escluso l'olio d'oliva

Oli Combustibili e Lubrificanti
- purificazione e condizionamento carburanti
- depurazione degli oli lubrificanti
- trattamento e recupero degli oli minerali e carburanti
- trattamento di slop-oils da industria petrolchimica e lagunaggi, fondami di serbatoio, acque di sentina

Prodotti di Derivazione Animale
- processi di lavorazione di sottoprodotti ittici e di macellazione

Alimentare e Bevande
- processi di lavorazione e recupero di prodotti alimentari non liquidi
- lavorazioni enologiche
- lavorazioni saccarifere
- lavorazione dei succhi di frutta e vegetali
- riciclo dei prodotti derivati dall'industria conserviera

Skid per industria farmaceutica

Estrattori centrifughi "Giant" per impianto di depurazione

Impianto di produzione biodiesel

Leader *nella* centrifugazione

CARATTERISTICHE STANDARD

- Decanters a due-tre fasi di separazione
- Tamburo e coclea in acciaio inox: AISI 414, AISI 304
- Protezione delle spire della coclea in carburo di tungsteno
- Protezione (sostituibile) del diffusore della coclea con materiale antiusura
- Giri differenziali della coclea con rinvio fisso.

OPTIONAL E VERSIONI SPECIALI

- Tamburo e coclea in acciaio inox AISI 316, Duplex ad alta resistenza
- Configurazione per installazione in zona rischio di esplosione ATEX zona 1 e zona 2
- Protezione delle spire della coclea con placchette sostituibili in carburo di tungsteno sinterizzato
- Variazione automatica dei giri della coclea interna:
  - per mezzo del nostro sistema Rotovariatore
  - altri sistemi, a richiesta.

IL ROTOVARIATORE

Il **ROTOVARIATORE** elettronico, interamente progettato e costruito dalle aziende del Gruppo Pieralisi, è coperto da brevetto internazionale e può essere applicato a tutti gli estrattori centrifughi Pieralisi, sia a quelli di nuova produzione che a quelli già installati.
Il ROTOVARIATORE elettronico può essere impiegato su estrattori centrifughi Pieralisi che vengono utilizzati sia nella disidratazione dei fanghi sia in tutti i processi dove si richiede la separazione di un solido da uno o due liquidi.
In tutti i casi il ROTOVARIATORE elettronico permette:

- la variazione continua della velocità differenziale della coclea rispetto al tamburo;
- la misurazione della coppia resistente confrontandola con quella massima; così da proteggere gli organi meccanici di trasmissione e modulare la portata della pompa di alimentazione e/o i giri differenziali della coclea in funzione della coppia misurata.

Rotovariatore

SEZIONE DELL'ESTRATTORE CENTRIFUGO

Legenda:

1. Motore principale
2. Carter di protezione
3. Tamburo
4. Coclea
5. Anelli di regolazione per chiarificato
6. Rotovariatore (sistema brevettato)
7. Riduttore cicloidale
8. Motore raschiafango (sistema brevettato)
9. Camera scarico solidi
10. Tubo d'alimentazione scorrevole, estraibile
11. Telaio
12. Scarico disidratato
13. Scarico chiarificato
14. Ammortizzatori
15. Scarichi di lavaggio

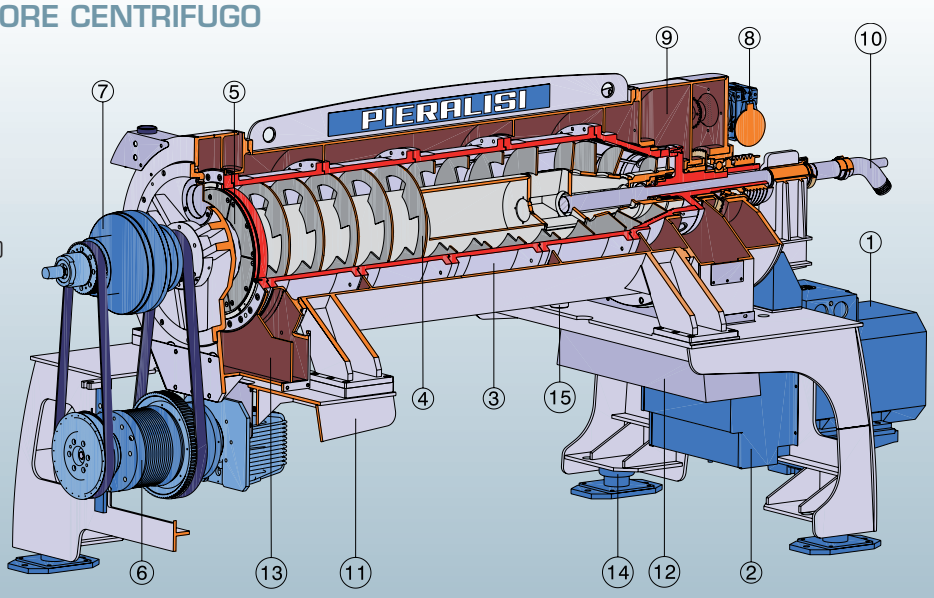

Tutte le parti in contatto con il prodotto da trattare sono in acciaio inossidabile.

Ampia *gamma di* modelli

CARATTERISTICHE TECNICHE DEGLI ESTRATTORI CENTRIFUGHI			
Modelli	Lunghezza Totale [mm]	Larghezza Totale [mm]	Altezza Totale [mm]
BABY 1	1.660	780	1.095
BABY 2	1.860	780	1.095
BABY 3	2.060	780	1.095
MAIOR 1 HS	2.380	1.245	1.460
MAIOR 2 HS	2.680	1.245	1.460
MAIOR 3 HS	2.980	1.245	1.460
MAIOR 4 HS	3.280	1.245	1.460
JUMBO 2 HS	3.375	1,580	1.720
JUMBO 3 HS	3.895	1.580	1.720
JUMBO 4 HS	4.305	1.580	1.720
MAMMOTH 570/2	4.380	1.920	1.970
MAMMOTH 570/3	5.050	1.920	1.990
GIANT 2 HS	4.910	2.390	2.245
GIANT 3 HS	5.370	2.390	2.245
GIANT II L	6.530	2.400	1.500
GIANT III	5.300	3.000	1.750

Estrattore centrifugo Mammoth 570/3

Estrattore centrifugo Giant II L

DIVISIONE SEPARATION SOLUTIONS

Divisione Separation Solutions

SERVICE

Ricambi Originali

La stessa cura che dedichiamo alla progettazione e costruzione dei nostri macchinari, la rivolgiamo alla produzione dei ricambi, affinché ogni macchina possa garantire nel tempo massima affidabilità e performance ottimali, senza alterare le proprietà dei prodotti lavorati. Tutti i ricambi originali Pieralisi sono costruiti secondo i più elevati standard di qualità e sono coperti da garanzia. Possono essere acquistati direttamente dalla rete service oppure sul portale dedicato:
www.ricambioriginalipieralisi.com

Manutenzione Programmata

Un corretto piano di manutenzione consente di prevenire e risolvere inconvenienti legati alla normale usura dei macchinari, di garantirne prestazioni elevate continuative, infine di mantenere il valore dell'investimento immutato nel tempo. Due sono le soluzioni che Pieralisi offre per la manutenzione programmata:
LIGHT è la formula standard ideale per effettuare da 2 a 4 tagliandi ad un costo fisso;
HEAVY è la formula speciale che oltre ai 4 tagliandi prevede la sostituzione dei materiali usurati.
La Manutenzione Programmata Pieralisi è:
PIÙ CONVENIENTE, perché offre uno sconto fisso sui ricambi originali utilizzati per tutti gli interventi di manutenzione e una tariffa di manodopera scontata al riparo da ogni rialzo;
PIÙ EFFICIENTE, perché i controlli preventivi e i relativi interventi permettono di ottimizzare le prestazioni in termini di rendimenti estrattivi e consumi energetici;
PIÙ SICURA, perché i nostri interventi di manutenzione sono effettuati in ottemperanza agli obblighi previsti dalle leggi italiane in tema di sicurezza, inoltre il nostro personale tecnico specializzato fornisce sempre tutte le informazioni necessarie alla corretta gestione dei macchinari;
PIÙ FLESSIBILE, perché la nostra rete di service, altamente specializzata è presente su tutto il territorio nazionale ed internazionale, garantendo una manutenzione qualificata ovunque la macchina si trovi.

Manutenzione Straordinaria

Per conservare nel tempo il valore, l'affidabilità e le prestazioni dei vostri macchinari, Pieralisi propone tre tipologie di intervento, **GOLD**, **SILVER** e **BRONZE**, in relazione allo stato manutentivo in cui versa la macchina. Tutti gli interventi sono eseguiti presso gli stabilimenti produttivi Pieralisi e sono coperti da garanzia.

GRUPPO PIERALISI
INNOVATORI PER PASSIONE

Via Don Battistoni, 1 - 60035 JESI (AN) - Italy - Tel. +39-0731-231.1 - Fax +39-0731-231.239
www.pieralisi.com - info@pieralisi.com

Le caratteristiche tecniche sono indicative. La società si riserva di modificare le caratteristiche dei prodotti senza obbligo di preavviso. Marchi registrati. Copyright © su materiale pubblicitario. Vietata la riproduzione anche parziale.

3183.1043 - 11/14 - 100 - Stampa: Tecnostampa, Loreto (Italy)