Panoramica delle schede tipo

Tutti i dati si riferiscono all'attrezzatura standard con montanti di sollevamento standard.
Tutti i dati devono essere rispettati rigorosamente e senza eccezioni.

1 Dati principali				
1.1	Costruttore			Linde
1.2	Denominazione tipo del costruttore	H25		H25D-02
		H30		H30D-02
		H35		H35D-02
1.3	Trasmissione			Diesel
1.4	Funzionamento			Posizione seduta
1.5	Carico massimo ammissibile/carico	H25	Q [kg]	2500
		H30	Q [kg]	3000
		H35	Q [kg]	3500
1.6	Baricentro del carico	H25	c [mm]	600
		H30, H35	c [mm]	500
1.8	Distanza carico	H25, H30	x [mm]	445
		H35	x [mm]	450
1.9	Passo	H25	y [mm]	1905
		H30	y [mm]	1930
		H35	y [mm]	1965

2 Peso				
2.1	Peso netto	H25	kg	4090
		H30	kg	4220
		H35	kg	4680
2.2	Carico dell'assale con carico anteriore/posteriore	H25	kg	5802/788
		H30	kg	6420/800
		H35	kg	7240/940
2.3	Carico dell'assale senza carico anteriore/posteriore	H25	kg	1930/2160
		H30	kg	1950/2270
		H35	kg	2050/2630

Panoramica delle dimensioni

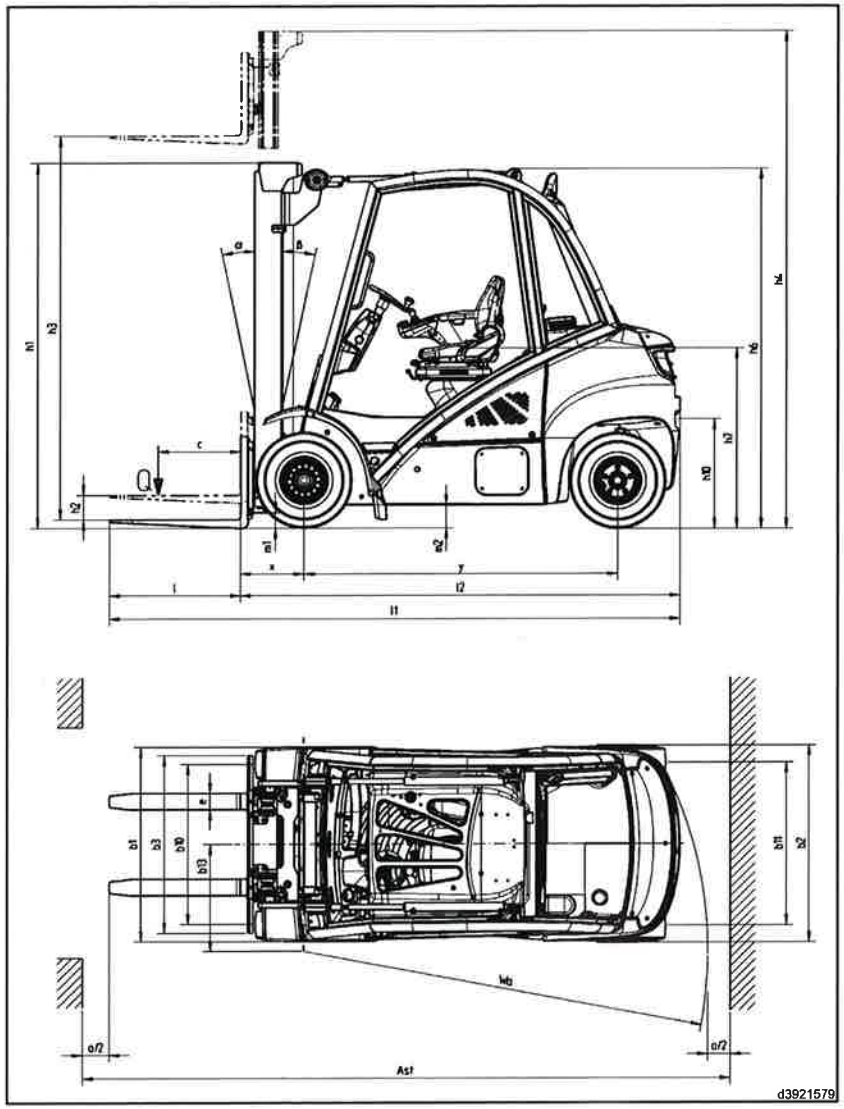

4 Dimensioni principali				
4.31	Altezza libera da terra con carico sotto il montante di sollevamento		m_1 [mm]	≈120
4.32	Altezza libera da terra al centro del passo		m_2 [mm]	≈170
4.33	Larghezza di lavoro durante la movimentazione di pallet di 1000x1200 tra le forche	H25	A_{st} [mm]	4062
		H30	A_{st} [mm]	4089
		H35	A_{st} [mm]	4126
4.34	Larghezza di lavoro durante la movimentazione di pallet lunghe 800x1200 longitudinalmente sulle forche	H25	A_{st} [mm]	4262
		H30	A_{st} [mm]	4289
		H35	A_{st} [mm]	4326
4.35	Raggio di sterzata	H25	W_a [mm]	2420
		H30	W_a [mm]	2444
		H35	W_a [mm]	2476
4.36	Distanza minima del perno orientabile		b_{13} [mm]	580

5 Dati sulle prestazioni				
5.1	Velocità di guida con/senza carico		km/h	22/22
5.2	Velocità di sollevamento con/senza carico		m/s	0,53/0,55
5.3	Velocità di abbassamento con/senza carico		m/s	0,54/0,52
5.5	Forza di trazione con/senza carico	H25	N	19790/15150
		H30	N	19790/15300
		H35	N	19790/16090
5.7	Capacità di spostamento su pendio con/senza carico	H25	%	32/33
		H30	%	27/30
		H35	%	24/28
5.9	Accelerazione con/senza carico	H25	s	5,1/4,5 (36 KW: 5,3/4,6)
		H30	s	5,3/4,6 (36 KW: 5,6/4,7)
		H35	s	5,6/4,7 (36 KW: 5,8/4,9)
5.10	Freno di servizio			Idrostatico

3 Ruote, telaio				
3.1	Pneumatici: gomma piena, superelastica, pneumatica, in poliuretano			Superelastici
3.2	Dimensioni pneumatici anteriori			27x10–12
3.3	Dimensioni pneumatici posteriori			23x9-10
3.5	Numero di ruote anteriori/posteriori (x = motrici)			2x/2
3.6	Carreggiata anteriore[1]		b_{10} (mm)	1008
3.7	Larghezza carreggiata posteriore		b_{11} (mm)	932

4 Dimensioni principali				
4.1	Brandeggio montante di sollevamento/portaforche, avanti/indietro[2]		α/β (°)	5,0/8,0
4.2	Altezza con montante di sollevamento retratto[3]		h_1 (mm)	2264
4.3	Sollevamento libero		h_2 (mm)	150
4.4	Sollevamento		h_3 (mm)	3050
4.5	Altezza con montante di sollevamento esteso		h_4 (mm)	3840
4.7	Altezza oltre il tettuccio di protezione (cabina)		h_6 (mm)	2210
4.8	Altezza operatore in piedi/seduto		h_7 (mm)	1105
4.12	Altezza di accoppiamento		h_{10} (mm)	≈695
4.19	Lunghezza totale	H25	l_1 (mm)	3724
		H30	l_1 (mm)	3755
		H35	l_1 (mm)	3795
4.20	Lunghezza comprese forche retratte	H25	l_2 (mm)	2724
		H30	l_2 (mm)	2755
		H35	l_2 (mm)	2795
4.21	Larghezza totale		b_1/b_2 (mm)	1256
4.22	Dimensioni braccio forca	H25, H30	s/e/l [mm]	45 x 100 x 1000
		H35	s/e/l [mm]	50 x 120 x 1000
4.23	Portaforche a norma ISO 2328, classe/forma A, B	H25		2 A
		H30, H35		3 A
4.24	Larghezza portaforche		b_3 [mm]	1150

1 A seconda della variante di pneumatico, la carreggiata può essere diversa dal valore specificato.
2 L'altezza di sollevamento e l'attrezzatura potrebbero modificare il brandeggio all'indietro.
3 Con 150 mm di corsa libera nel montante di sollevamento tipo standard.

Dati del montante di sollevamento, tipo 188

I dati del montante di sollevamento sono applicabili all'attrezzatura standard con pneumatici in gomma piena e portaforche.
Da rispettare rigorosamente e senza eccezioni.

Montante di sollevamento standard (in mm)							
Altezza complessiva a elemento abbassato con corsa libera prescritta	h 1	2264	2414	2564	2714	2964	3214
Sollevamento libero	h 2	150	150	150	150	150	150
Sollevamento	h 3	3050	3350	3650	3950	4450	4950
Altezza di ingombro quando esteso	h 4	3840	4140	4440	4740	5240	5740

Montante di sollevamento duplex (in mm)				
Altezza complessiva a elemento abbassato con corsa libera prescritta	h 1	2190	2490	2640
Sollevamento libero	h 2	1424	1724	1874
Sollevamento	h 3	3115	3715	4015
Altezza di ingombro quando esteso	h 4	3905	4505	4805

Montante di sollevamento triplex (in mm)						
Altezza complessiva a elemento abbassato con corsa libera prescritta	h 1	2191	2241	2491	2641	2841
Sollevamento libero	h 2	1424	1474	1724	1874	2074
Sollevamento	h 3	4655	4805	5505	5955	6455
Altezza di ingombro quando esteso	h 4	5445	5595	6295	6745	7245

7 Trasmissione/motore				
7.1	Costruttore/modello motore			VW/CPYB (36 KW: CPYC)
7.2	Potenza nominale del motore in conformità con la norma ISO 1585		kW	44 (36)
7.3	Regime nominale		giri/min	2700
7.4	Numero di cilindri/cilindrata		cm^3	4/1968
7.5	Consumo carburante secondo il ciclo VDI	H25	l/h	3,0 (36 KW: 2,9)
		H30	l/h	3,2 (36 KW: 3,1)
		H35	l/h	3,4 (36 KW: 3,3)

8 Varie			
8.1	Tipo di comando di guida		Idrostatico/a variazione continua
8.2	Pressione di lavoro per gli accessori	bar	170
8.3	Quantità di olio per gli accessori	l/min	38
8.4	Livello di rumorosità percepito dal conducente	dB (A)	77
8.5	Gancio di traino, tipo/modello		DIN 15170-H

Certificato CE di conformità

Linde Material Handling GmbH
Postfach 100136
D-63701 Aschaffenburg

Noi dichiariamo che le macchina

Tipo di carrello per trasporti interni	**Carrello elevatore a contrappeso**
Tipo	**H30D-02**
No. de serie	**H2X393F05707**

é conforme alla direttiva per macchine del Consiglio della 2006/42/CE nella sua ultima versione modificata in vigore e con la direttiva di CEM, 2004/108/CE nella sua ultima versione in vigore, adattata a carelli per trasporti interni con la norma armonizzata EN 12895.

Persona autorizzata alla compilazione della documentazione tecnica.

Nome: Jürgen Schniewind

Indirizzo: Linde Material Handling GmbH
Großostheimer Str. 198
D-63741 Aschaffenburg

Si dichiara altresí la conformità con la direttiva sull'inquinamento acustico 2000/14/CE, accertata mediante procedura di valutazione della conformità comme da allegato V .

Livello di potenza sonora misurato	LWA: **96**	dB
Livello di potenza sonora garantita	LWA: **97**	dB

Aschaffenburg. 15.12.2015

Jürgen Schniewind
(Responsabile dell'ufficio sviluppo)

Stefan Florange
(Responsabile dell'ufficio di controllo della qualità)